CEDES
The Sensor Pioneers.

cegard/Mini
技术参数

产品特性

- 低耗能
- 适用于动态/静态安装
- 控制器内置LED指示灯
- 防短路保护晶体管输出 PNP/NPN (推挽式)
- 无需接地
- 可提供1‘582毫米或1‘822毫米的监控高度
- IP65（標準）和IP67（防水）版本可用
- EX版本可用
- 可正面安装和侧面安装, 安装孔位与CEDES的MiniMax，cegard/Max光幕完全兼容

光学参数

探测区域		0 ... 4 m
保护高度		1‘822 mm / 1‘582 mm
光眼数		16 / 32
光束数:	16个光眼	74
	32个光眼	154
最大环境光		100‘000 Lux

机械参数

尺寸规格 (宽*高*长)	12 × 16 × max. 2‘000 mm
外壳材质	天然铝型材或发黑铝型材
防护等级	IP65
温度范围	-40°C … +60°C

电子参数

电源电压 U_{SP}		10 ... 30 VDC
电流消耗 24VDC (无负载)		40 mA
每端最大浪涌电流		< 2 A
出		PNP/NPN (推挽式)
输出逻辑		可选择NO/NC
大 输出负载		120 mA, 100 nF
标准响应时间:	16个光眼	70 ms
	32个光眼	120 ms

总览

EMC 输出	EN 12015:2014
EMC 抗干扰	EN 12016:2013
震动	IEC 60068-2-6:2007
冲击	IEC 60068-2-27:2008
电缆耐用度	IEC 60227-2:2003
有害物质	2011/65/EU
认证	CE, CSA

接线和电气连接

发射端	
电线长度	5 m
直径	Ø 3.5 mm
材质	PVC, 黑色
连接	M8, 4-pin
插头颜色	白色
线	AWG26
• 褐色	U_{SP}
• 蓝色	GND (0 V)
• 黑色	未使用
• 白色	保护区域高度选择器
接收端	
电线长度	5 m
直径	Ø 3.5 mm
材质	PVC, 黑色
连接	M8, 4-pin
插头颜色	蓝色
线	AWG26
• 褐色	U_{SP}
• 蓝色	GND (0 V)
• 黑色	输出
• 白色	输出逻辑

CEDES AG于2008年经ISO 9001认证.

CEDES AG 保留对技术数据更改的权利，无需事先告知.

CEDES AG
Science Park | CH-7302 Landquart
Phone: +41 81 307 2323 | Fax: +41 81 307 2325
info.eu@cedes.com | www.cedes.com

尺寸

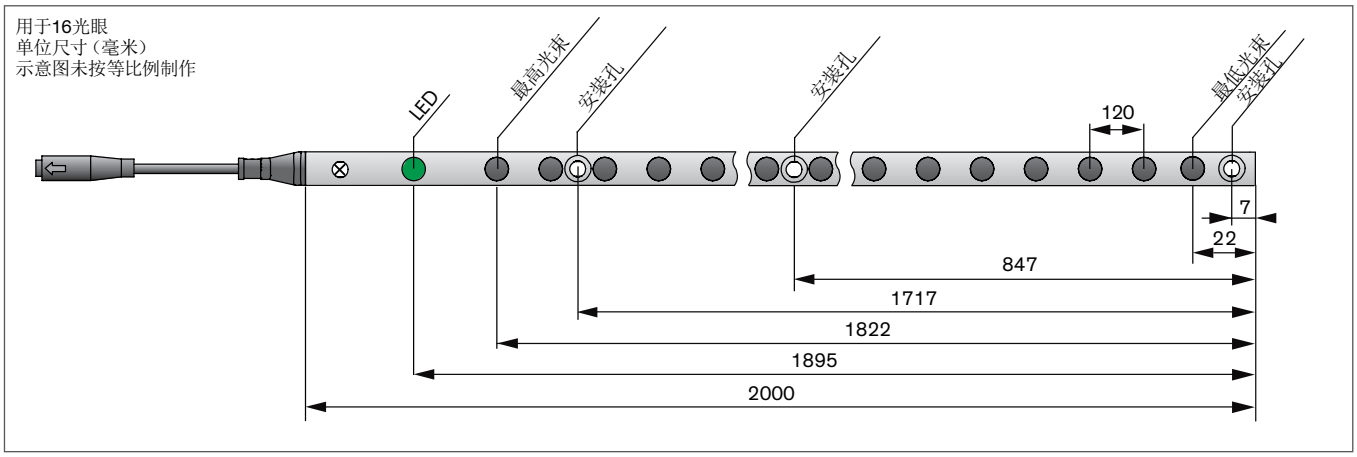

输出逻辑

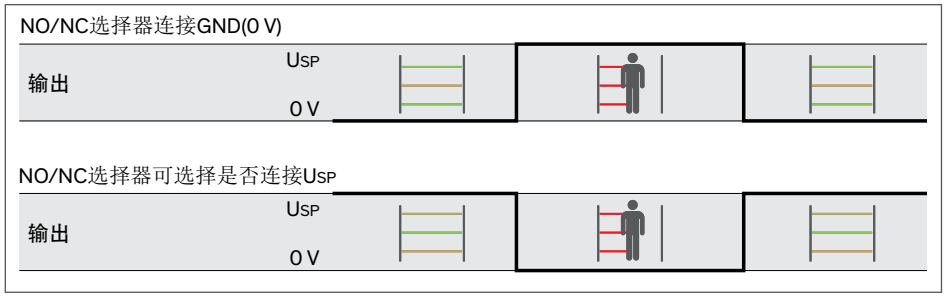

截面视图

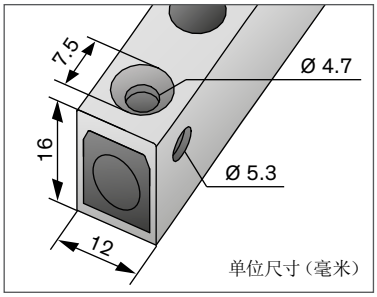

PNP / NPN 输出

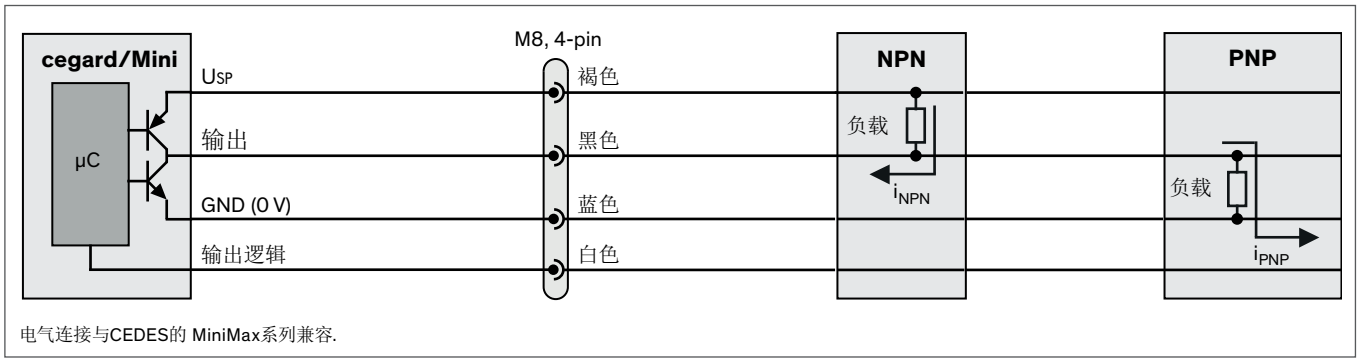

应用

动态安装

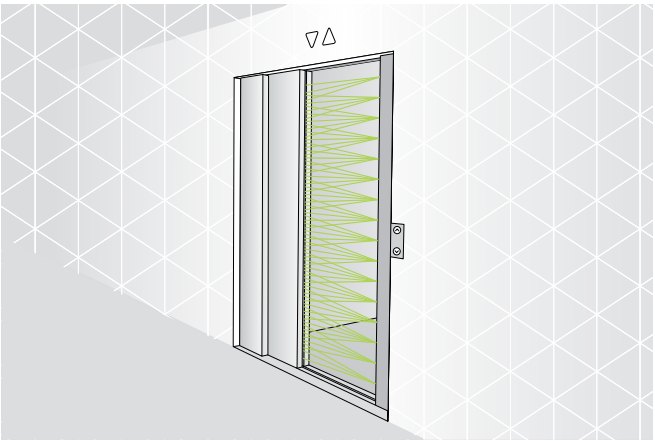

静态安装

001 120 zh | 150324 | V 1.2