CEDES
The Sensor Pioneers.

GridScan/Pro

Dati tecnici

CARATTERISTICHE

- Modello testato TÜV
- Barriere di sicurezza con certificazione SIL 2
- Possibilità di montaggio diretto nello scorrimento della guida della porta (door blanking)
- Uscita combinata con PNP/NPN (push-pull) e FSS
- Modalità di funzionamento commutabile tra blanking e funzionamento statico
- Posizionamento facilissimo
- Seconda uscita per informazioni aggiuntive
- Ideale per progetti di ammodernamento grazie al relè di sicurezza FSS
- Per velocità massime della porta di 1.6 m/s
- Raggiunge SIL 2 senza test selezionando l'uscita FSS

DATI OTTICA

Portata	1 ... 10 m
Numero di elementi	12 ... 52 (a seconda della lunghezza della barriera e della risoluzione)
Altezza di controllo max.	Fino a 2'500 mm
Luce esterna max.	100'000 Lux

DATI MECCANICI

Sezione trasversale delle barriere	12 mm × 14.5 mm
Materiale della scatola	Naturale anodizzato alluminio
Grado di protezione	IP68 (Cavo: IP67)
Temperatura di lavoro	-40°C … +60°C

DATI ELETTRICI

Tensione di alimentazione U_{SP}		10 ... 30 VDC
Assorbimento di corrente a 24 VDC		50 mA
Uscita		PNP/NPN (push-pull) e FSS
Carico in uscita		100 mA, 100 nF
Tip. tempo di reazione (22 element)		40 ms
Tempo di reazione max. (22 elementi)		80 ms
Velocità massima di chiusura della porta		1.6 m/s
Velocità massima di apertura della porta		> 3 m/s
LED di stato Rx:	Oggetto rilevato	rosso
	Nessun oggetto rilevato	verde
Power LED Tx:	Alimentazione ok	verde

DATI GENERALI

Emissioni EMC	EN 61000-6-3:2007, EN 12015:2014
Immunità EMC	EN 61000-6-2:2019, EN 12016:2013
Vibrazione	IEC 60068-2-6:2007
Shock	IEC 60068-2-27:2008
RoHS	2011/65/EU
Certificazioni	CE, TÜV
Categoria di sicurezza	EN ISO 13849-1:2015, Cat. 2, PL d EN 61508:2010, SIL 2 EN 12978:2003, +A1:2009 EN 12453:2017 E device
Standard utilizzati	UL 325:2012

CEDES AG si riserva il diritto di modificare o alterare i dati tecnici senza preavviso.

CAVI DI COLLEGAMENTO E CONNESSIONE ELETTRICA

Cavo di sincronizzazione	
Lunghezza	10 m
Collegamento	Avvitabile M8, 4 pin
Diametro	Ø 3.5 mm
Materiale	PVC, nero
Colore del connettore	nero
Cavo	AWG26
• marrone	U_{SP}
• blu	GND (0 V)
• nero	Comunicazione
• bianco	Nessuna funzione
Cavo di collegamento	
Lunghezza	5 m
Collegamento	Avvitabile M8, 6 pin
Diametro	Ø 4.2 mm
Materiale	PVC, black
Colore del connettore	Blue
Cavo	AWG26
• marrone	U_{SP}
• blu	GND (0 V)
• nero	Uscita 1 (PNP/NPN e FSS)
• bianco	Ingresso test
• grigiore	Logica di uscita regolabile
• verde	Nessuna funzione o Uscita 2 (PNP/NPN)

EN 13849-1

CEDES AG è certificata in conformità a ISO 9001: 2015.

CEDES AG
Science Park | CH-7302 Landquart
Phone: +41 81 307 2323 | Fax: +41 81 307 2325
info@cedes.com | www.cedes.com

Dimensioni

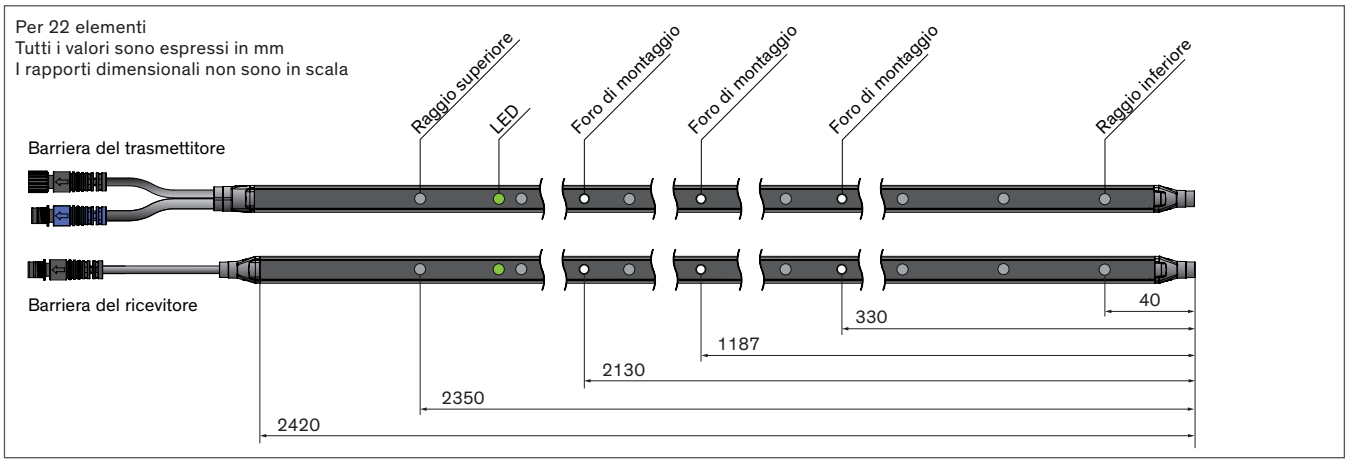

Logica di uscita regolabile

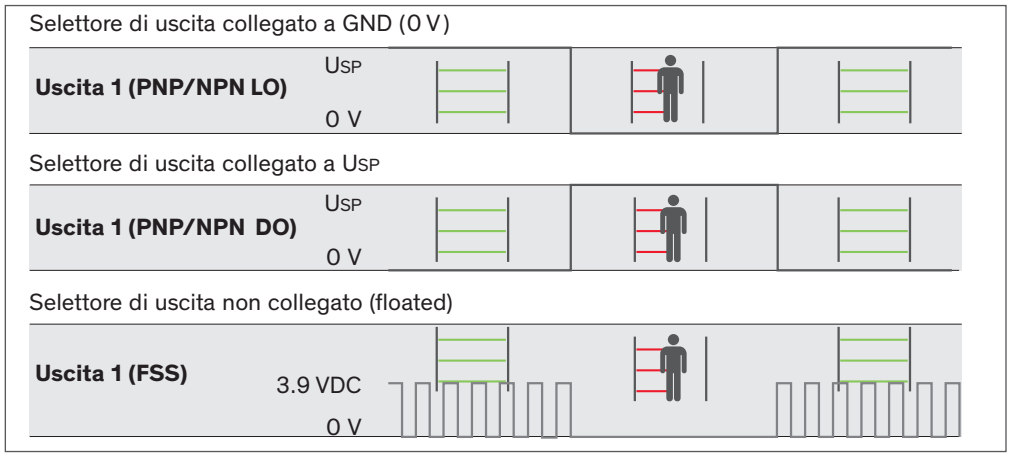

Vista in dettaglio

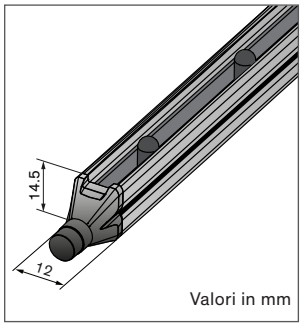

Montaggio frontale

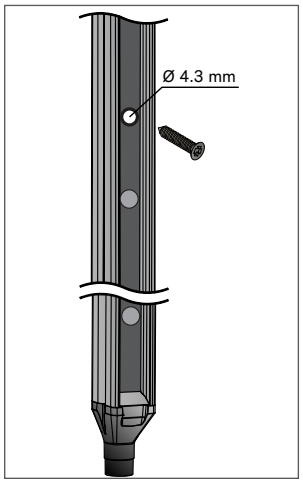

Collegamenti elettrici

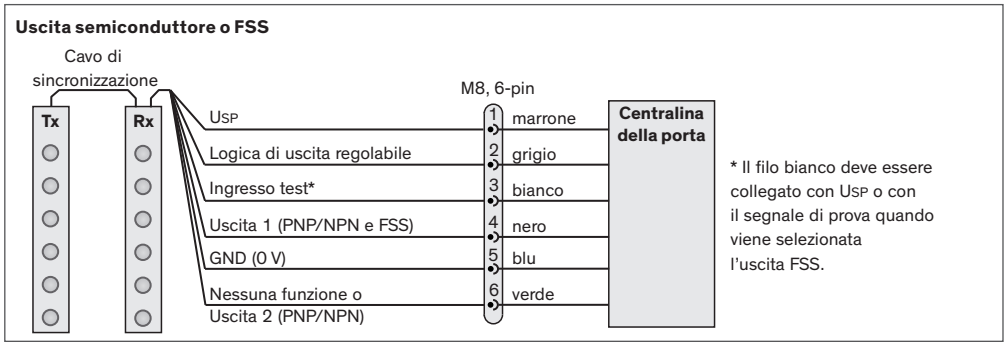

Applicazioni

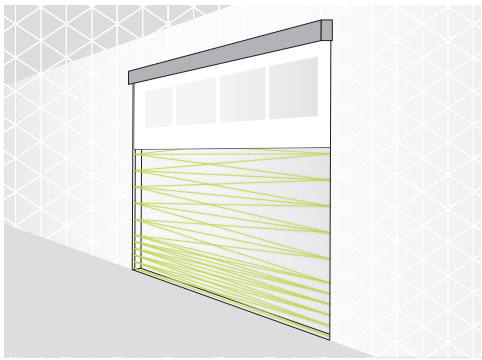

Porta rapida et porta sezionale
(con door blanking)

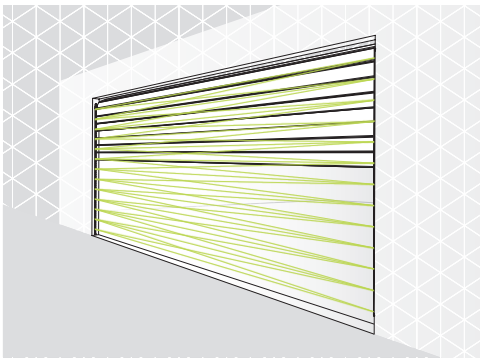

Porta sezionale
(montaggio statico, senza door blanking)

001 233 it | 210601 | V 1.2